STRING BOX PRECABLEADA · 4 ENTRADAS / 4 SALIDAS

WDB39DFS4/4-1000

Caja de protección y seccionamiento para cuatro strings fotovoltaicos, con fusibles y descargador de sobretensiones. Llega cableada de fábrica y lista para instalar.

> Cada entrada tiene su propia salida: los 4 strings se mantienen independientes hacia el inversor, sin unirse en paralelo.

Gabinete de PC / ABS, color RAL 7035 · 305 × 603 × 145 mm

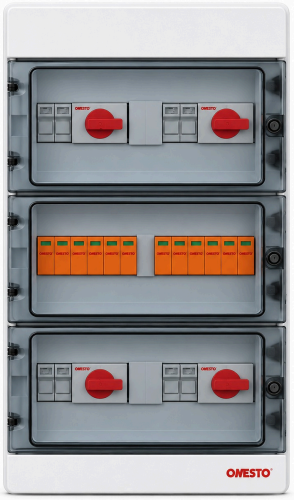

4	4	4	1000 V	32 A	IP65
Entradas	Salidas	MPPT	Voltaje máx. DC	Corriente máx. por string	Protección del gabinete

Qué incluye

4 × **Seccionador bajo carga**
DC 1000 V · 32 A · 4 polos
Ref. ODD32D4

8 × **Fusible gPV con portafusibles**
DC 1000 V · 32 A · 10 × 38 mm, en polo + y –
Ref. KCF2-25 / PVCF10

4 × **Descargador de sobretensiones (DPS)**
Tipo 2 · DC 1000 V · 40 kA · 3 polos
Ref. BY7-40/3-1000

1 × **Gabinete para intemperie**
39 módulos · IP65 · IK08 · PC / ABS
Ref. WDB39

Para qué sirve

1 **Seccionamiento**
Aísla cada string del inversor con el seccionador bajo carga, para hacer mantenimiento con seguridad.

2 **Sobrecorriente**
Fusibles gPV de 32 A en el polo positivo y en el negativo, que despejan corrientes de falla.

3 **Sobretensión**
DPS tipo 2 que deriva a tierra las sobretensiones transitorias de origen atmosférico o de maniobra.

Aplicaciones

- Sistemas solares con inversores de 4 MPPT, conectados a la red, híbridos o aislados.
- Strings de hasta 1000 V DC y 32 A.
- Montaje en exteriores o interiores, cerca de los paneles o del inversor.

Recomendaciones generales de instalación

- Compruebe que el voltaje de circuito abierto del string, a la temperatura mínima del sitio, no supere 1000 V DC.
- Conecte el borne de tierra (PE) del DPS al sistema de puesta a tierra.
- Compruebe que la corriente del string no supere 32 A y que el fusible sea adecuado para sus paneles.
- La instalación debe hacerla personal calificado, según la normativa eléctrica local.

Imagen de referencia. Datos tomados de la ficha del fabricante ONESTO; pueden cambiar sin previo aviso. Distribuido por SOLARTEX.CO

STRING BOX PRECABLEADA · 4 ENTRADAS / 4 SALIDAS · 32 A · 1000 V DC

WDB39DFS4/4-1000

Componentes ensamblados

Seccionador bajo carga	ODD32D4
Número de polos	4
Tensión de aislamiento (Ui)	1000 V DC
Corriente asignada (Ie)	32 A
Tensión de impulso (Uimp)	8 kV
Categoría de utilización	DC-21B
Norma	IEC 60947-3
Certificación	TÜV, SAA

Portafusibles seccionable	KCF2-25 / PVCF10
Tensión del fusible (Ue)	1000 V DC
Corriente del fusible (Ie)	32 A
Tamaño del fusible	10 × 38 mm
Poder de corte asignado	25 kA
Clase de operación	gPV
Norma	IEC 60947, IEC 60269
Certificación	CE

Descargador de sobretensiones (DPS)	BY7-40/3-1000
Clasificación	Tipo 2
Número de polos	3P
Tensión máxima (Ucpv)	1000 V DC
Descarga máxima 8/20 µs (Imax)	40 kA
Descarga nominal 8/20 µs (In)	20 kA
Cortocircuito admisible (Iscpv)	500 A
Nivel de protección (Up)	4,0 kV
Norma	IEC 61643
Certificación	CE, CB

Gabinete	WDB39
Número de módulos	39
Material	PC / ABS
Protección (IEC 60529)	IP65
Impacto (IEC 62262)	IK08
Color	RAL 7035 (gris claro)
Dimensiones	305 × 603 × 145 mm
Dimensiones en cm	30,5 × 60,3 × 14,5 cm
Norma	IEC 62208
Certificación	CE

Esquema eléctrico

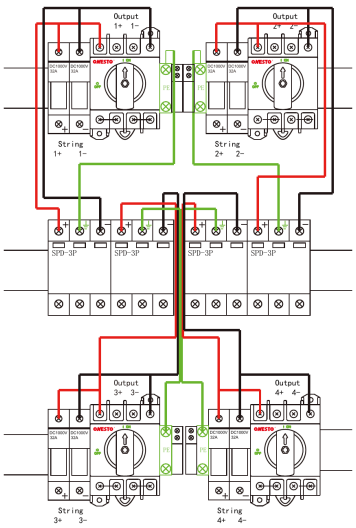

Cómo leer esta ficha

Ui / Uimp
Tensión de aislamiento y tensión de impulso que el equipo soporta sin dañarse.

DC-21B
Categoría de utilización del seccionador (IEC 60947-3): maniobra de cargas resistivas en corriente continua, de operación poco frecuente.

gPV
Fusible de rango completo diseñado para proteger circuitos fotovoltaicos (IEC 60269-6).

Tipo 2 · 8/20 µs
DPS ensayado con la onda de corriente 8/20 µs, propia de sobretensiones inducidas.

Up
Nivel de protección: tensión máxima que el DPS deja pasar hacia el equipo protegido.

IP65 / IK08
Gabinete hermético al polvo y protegido contra chorros de agua; resiste impactos de 5 J.

En el esquema: String = entrada desde los paneles · Output = salida al inversor · PE = tierra de protección.